VZOROVÝ PRIEČNY REZ - č.1
KM 0,06250

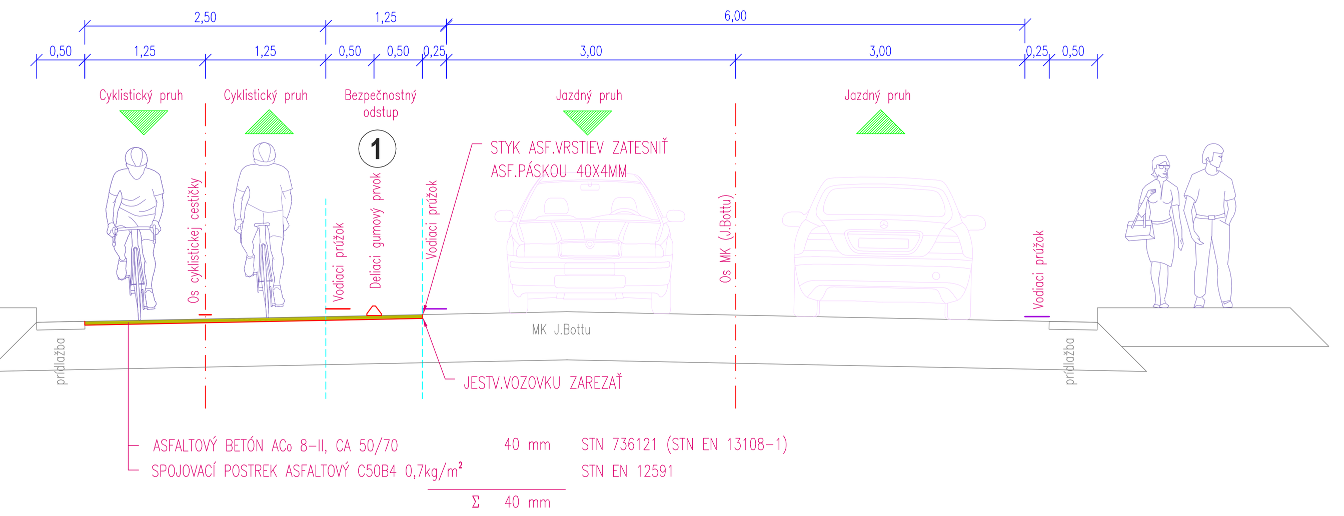

① DELIACI GUMOVÝ PRVOK

Rozmer: 1800x150x100mm / 900x150x100mm
Rozostup medzi jednotlivými prvkami bude 100mm
Kotvenie: je súčasťou dodávky prvku

VZOROVÝ PRIEČNY REZ č.2
V MIESTE PRIECHODU PRE CHODCOV
KM 0,15470

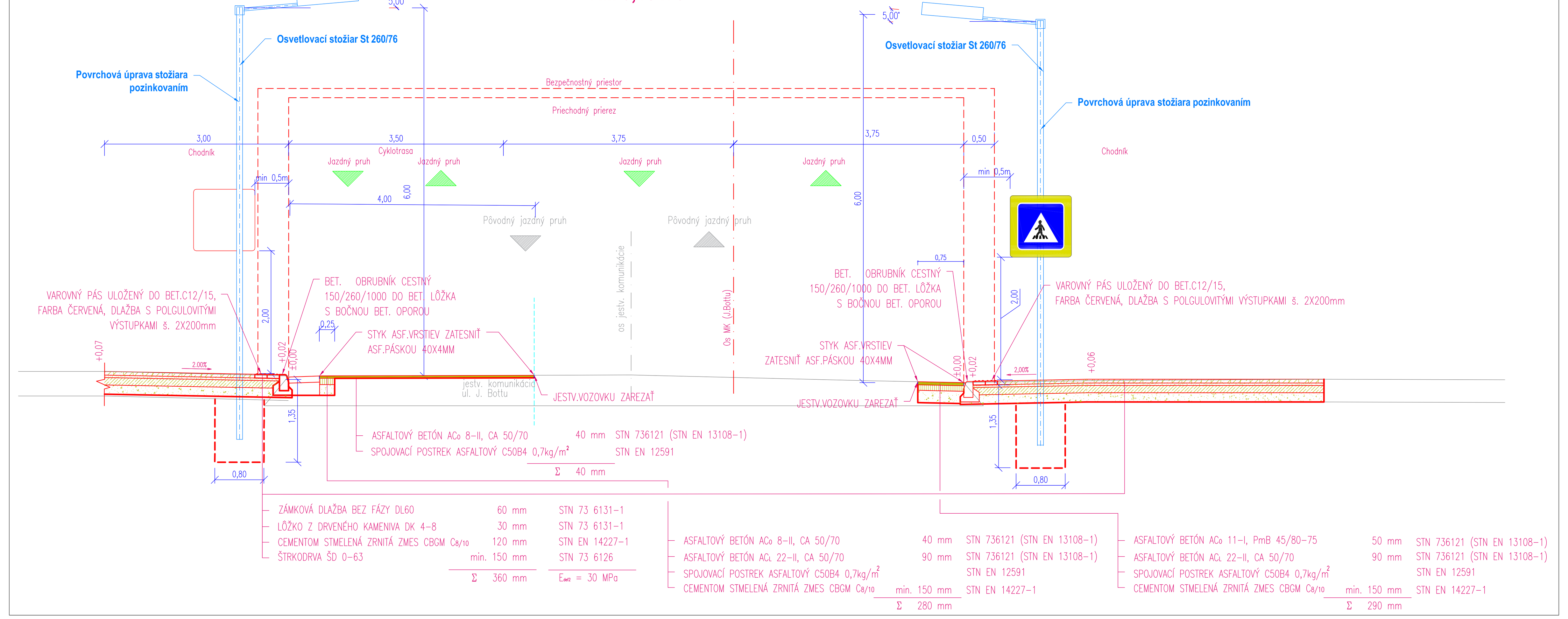

VZOROVÝ PRIEČNY REZ č.3
KM 0,18240

① DELIACI GUMOVÝ PRVOK

Rozmer: 1800x150x100mm / 900x150x100mm
Rozostup medzi jednotlivými prvkami bude 100mm
Kotvenie: je súčasťou dodávky prvku

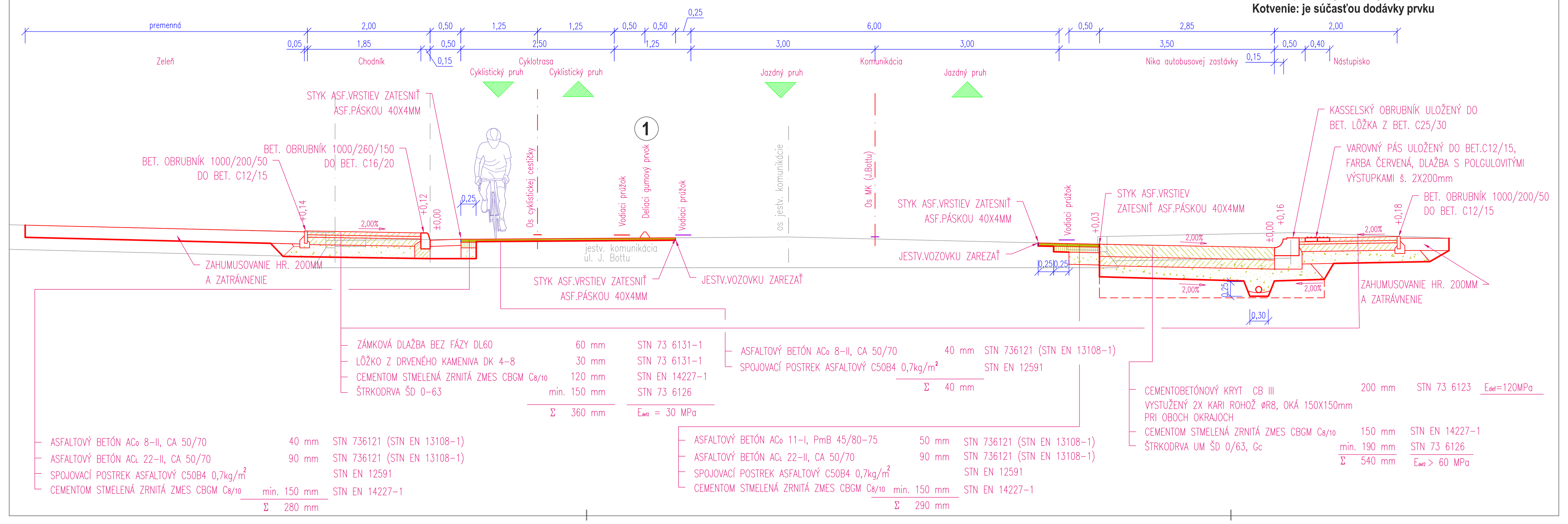

VZOROVÝ PRIEČNY REZ č. 4
KM 0,24245

① DELIACI GUMOVÝ PRVOK

Rozmer: 1800x150x100mm / 900x150x100mm
Rozostup medzi jednotlivými prvkami bude 100mm
Kotvenie: je súčasťou dodávky prvku

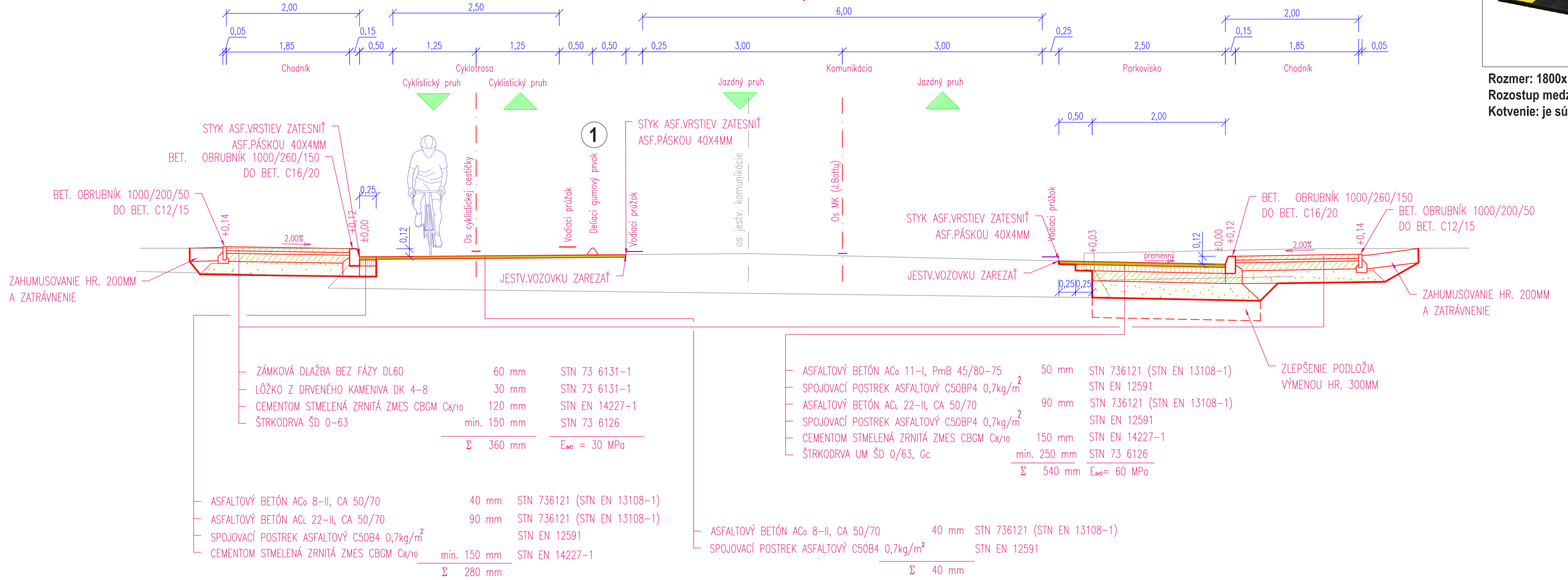

VZOROVÝ PRIEČNY REZ č. 5
KM 0,33400

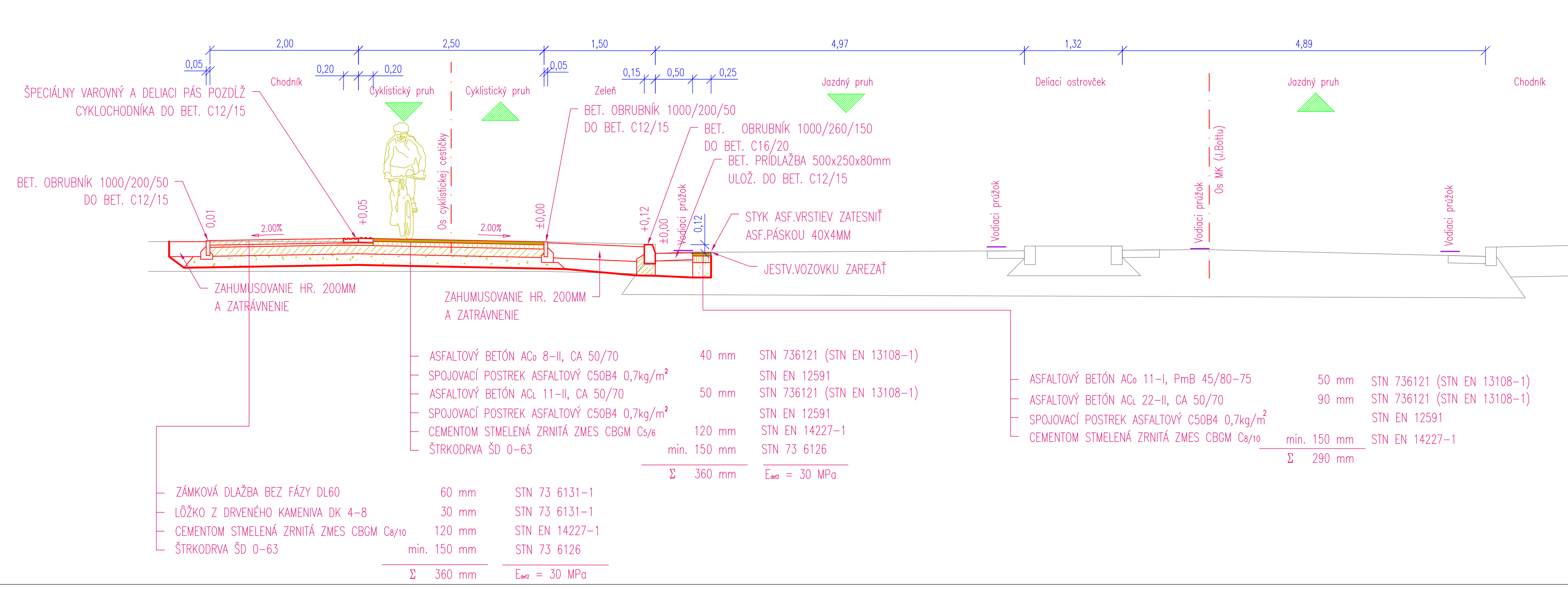

VZOROVÝ PRIEČNY REZ č. 6
KM 0,44930

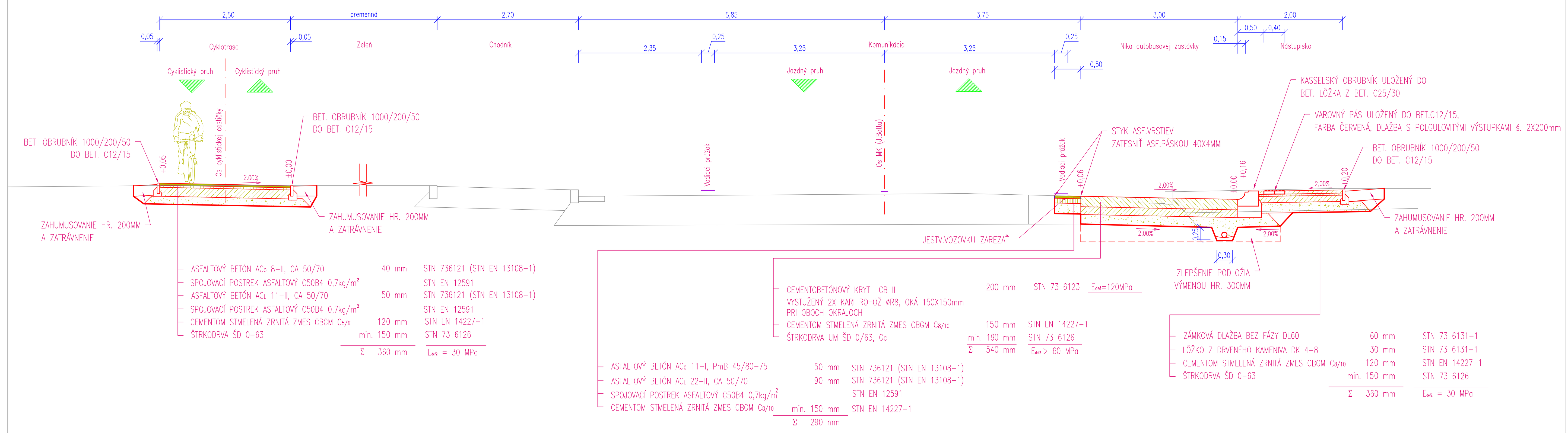

ZÁSTAVKOVÝ PRÍSTREŠOK

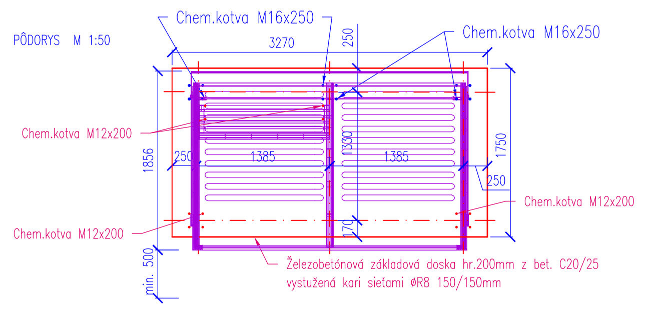

ILUSTRAČNÉ VYOBRAZENIE

Vyobrazenie prístrešku autobusovej zastávky je len ilustračné, presný tvar prístrešku odsúhlasí investor stavby.

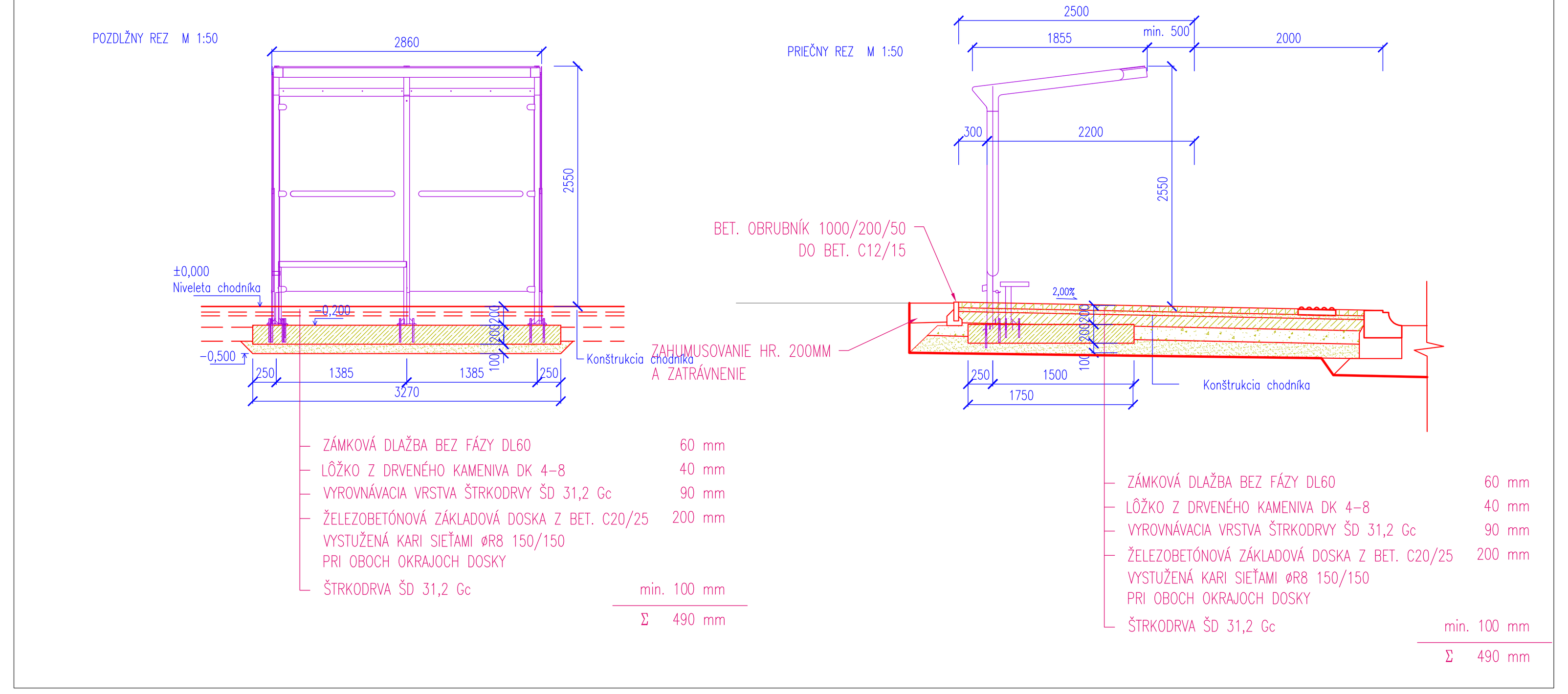

OZNAČNÍK ZASTÁVKY:

Označník zastávky pozostáva z rámu z hliníkových profilov. Obsahuje vitrínu na umiestnenie cestovného poriadku, podklad vitríny z hliníkového plechu, dvierka s priehľadným krytom, otváravé, s uzamykaním. Minimálne rozmery : výška 2500mm, šírka 650 mm, rozmer vitríny na CP 500x600mm, plocha na symbol zastávky 500x500, povrchová úprava práškovou farbou. Súčasťou označníka bude uzatvárateľný odpadkový kôš s objemom min. 50 l.

Kotvenie je prostredníctvom kotevnej platne, uchytenej v bet. pätke 0,4x0,8x0,6 z betónu C16/20.

PRED ZAHÁJENÍM VÝKOPOVÝCH PRÁC JE NUTNÉ VYTÝČIŤ VŠETKY INŽINIERSKE SIETE ICH SPRÁVCAMI

Súradnicový systém : S-JTSK
Výškový systém : B.p.v.

STAV : 15.12.2021

HLAVNÝ INŽINIER PROJEKTU	Ing. Igor ŠEVČÍK	PROJEKTANT :	ARGUS-DS, s.r.o. projektovanie dopravných stavieb, Dolný Šianec 1, 911 01 Trenčín, tel.: 032 658 36 31, 0905 322 789, e-mail: argus@argus-ds.sk, www.argus-ds.sk
ZODPOVEDNÝ PROJEKTANT	Ing. Igor ŠEVČÍK		
VYPRACOVAL	Ing. Igor ŠEVČÍK		
INVESTOR	Mesto Trnava, Trhová 3, 917 71 Trnava	STUPEŇ	DOKUMENTÁCIA PRE STAVEBNÉ POVOLENIE A REALIZÁCIU
KLASIFIKÁCIA PRODUKCIE	45.23.1	MIERKA	1:50
STAVBA	Cyklochodník na uliciach J.Bottu a Š.Moyzesa	DÁTUM	01 / 2020
OBJEKT	SO 01 Spevnené plochy, cyklotrasa a chodníky	REVÍZIA	01
		FORMÁT	14 x A4
VÝKRES	VZOROVÉ PRIEČNE REZY - 01	Č.ZÁK.	DS17-52
		Č.VÝKR.	01-06